510/510A

Guide d'utilisation

Type de machine (TM) :
90HU [ideacentre 510-15ICB/Energy Star]
90HV [ideacentre 510A-15ICB/Energy Star]

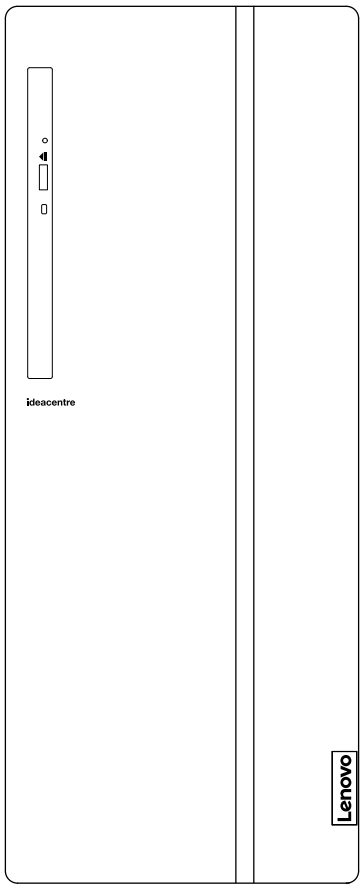

Vue frontale de l'ordinateur

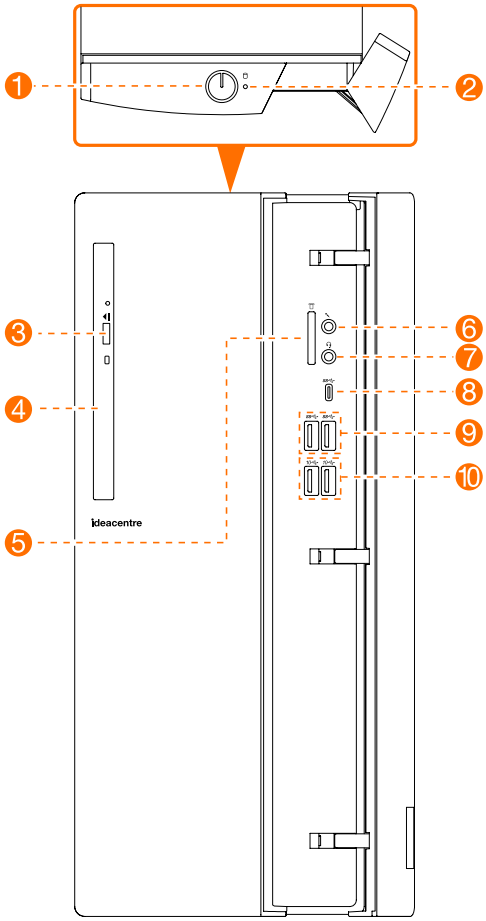

1. Bouton Power (Alimentation)
2. Voyant de l'unité de disque dur
3. Bouton d'éjection de l'unité optique
4. Lecteur optique (sur certains modèles uniquement)
5. Lecteur de carte mémoire (sur certains modèles uniquement)
6. Connecteur microphone
7. Prise audio combinée*
8. Connecteur USB 3.0 type C
9. Connecteurs USB 3.0 (2)
10. Connecteurs USB 3.1 (2)

* Prise audio combinée : utilisée pour brancher le casque.

ATTENTION : veillez à ne pas obstruer les orifices d'aération de l'ordinateur. Cela afin de ne pas générer de problèmes thermiques.

Vue arrière de l'ordinateur

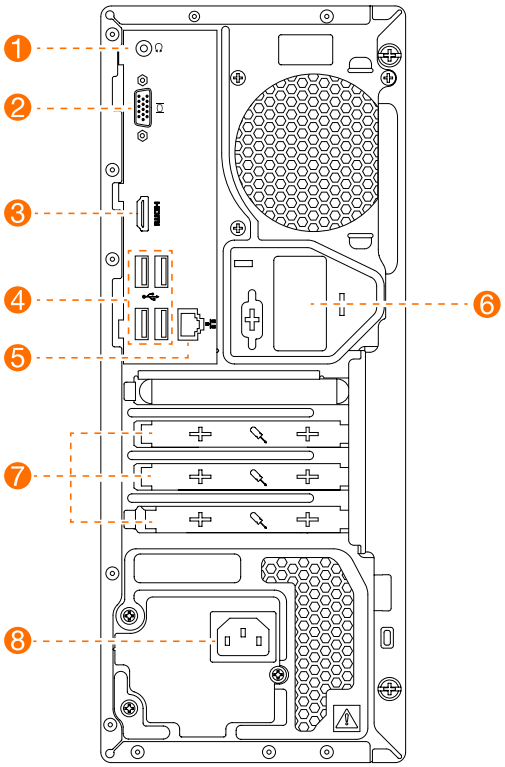

1. Connecteur du casque
2. Connecteur de sortie VGA
3. Connecteur de sortie HDMI
4. Connecteurs USB 2.0 (4)
5. Connecteur Ethernet
6. Antenne Wi-Fi (sur certains modèles uniquement)
7. Emplacements pour carte d'extension
8. Connecteur d'alimentation

REMARQUE : si le modèle dispose de deux connecteurs d'écran VGA, utilisez le connecteur de la carte graphique.

ATTENTION : n'ouvrez pas le capot de l'antenne Wi-Fi.

Consignes de sécurité concernant le remplacement des unités CRU

N'ouvrez pas l'ordinateur ou ne tentez pas d'effectuer des réparations avant d'avoir lu les “consignes de sécurité” figurant dans le *Guide d'informations sur la sécurité, la garantie, l'environnement et le recyclage* et le *Guide des informations importantes relatives aux produits* fournis avec l'ordinateur.

Si vous ne disposez plus du *Guide d'informations sur la sécurité, la garantie, l'environnement et le recyclage* ni du *Guide des informations importantes relatives aux produits*, vous pouvez vous le procurer en ligne sur le site Web http://www.lenovo.com/UserManuals.

Instructions à suivre avant le démontage

Avant de procéder au démontage, effectuez les tâches suivantes :

1. Mettez le système et tous les périphériques hors tension.
2. Débranchez tous les cordons d'alimentation et d'interface de l'ordinateur.
3. Placez le système sur une surface plate et stable.

Les CRU pour votre ordinateur comprennent :

- clavier
- souris
- disque dur
- lecteur optique
- module lecteur de carte
- Adaptateur PCI express
- module mémoire

Cette partie présente les instructions de remplacement des composants suivants :

- Module lecteur de carte (Suivez les étapes : ❶ ❷ ❸)
- Unité optique (Suivez les étapes : ❶ ❷ ❹)
- Disque dur (Suivez les étapes : ❶ ❷ ❺)
- Adaptateur PCI Express (Suivez les étapes : ❶ ❷ ❻)
- Module mémoire (Suivez les étapes : ❶ ❷ ❼)

1 Retrait du capot de l'ordinateur

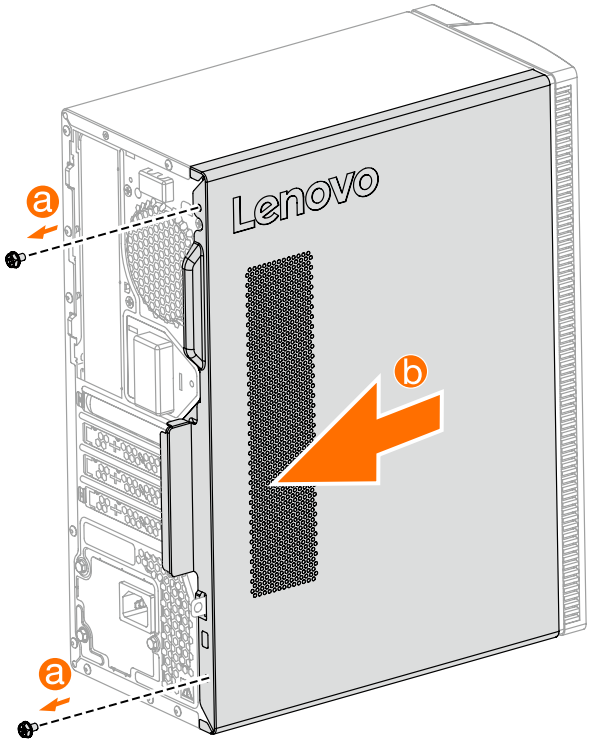

2 Retrait du cache avant

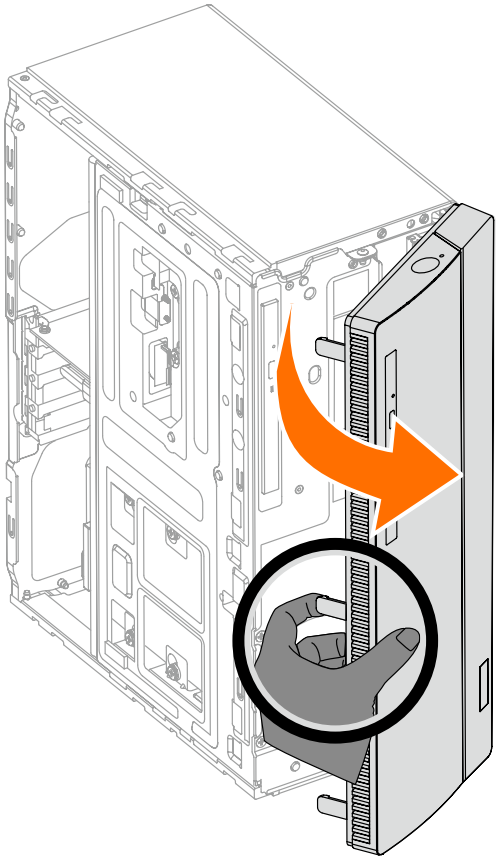

3 Remplacement du module lecteur de carte

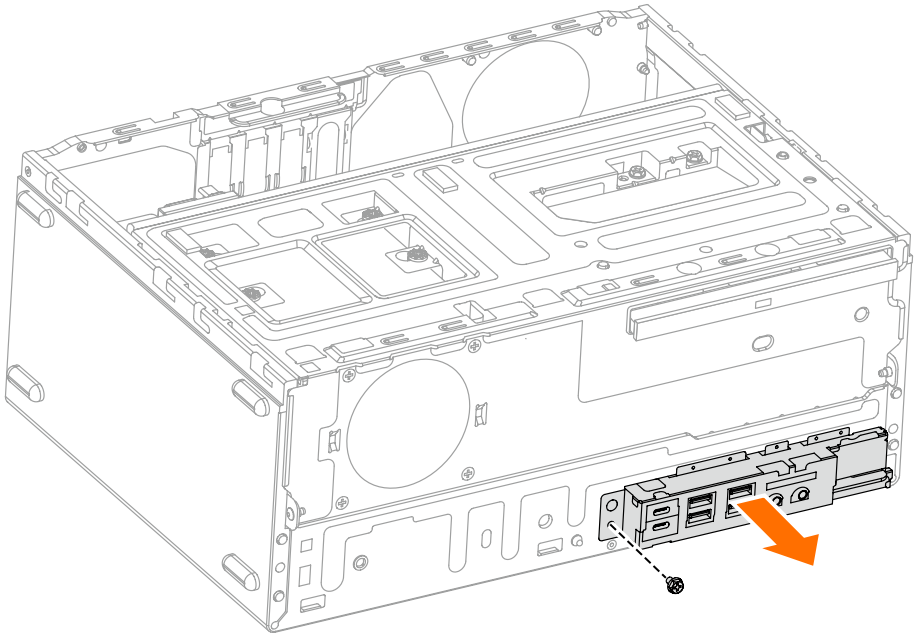

4 Remplacement du lecteur optique

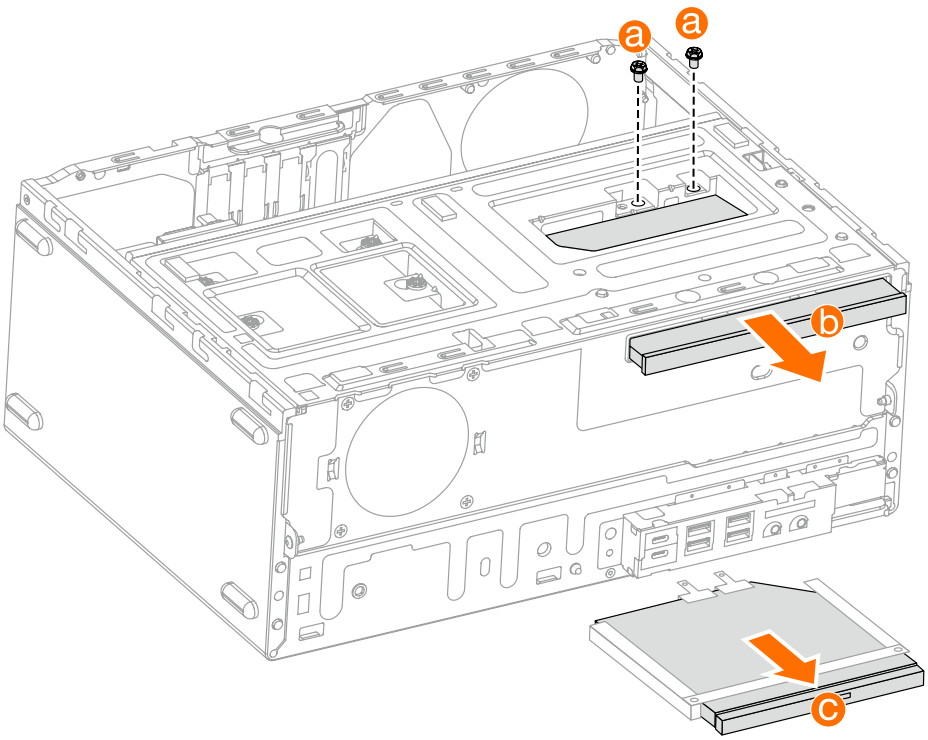

5 Remplacement d'un disque dur

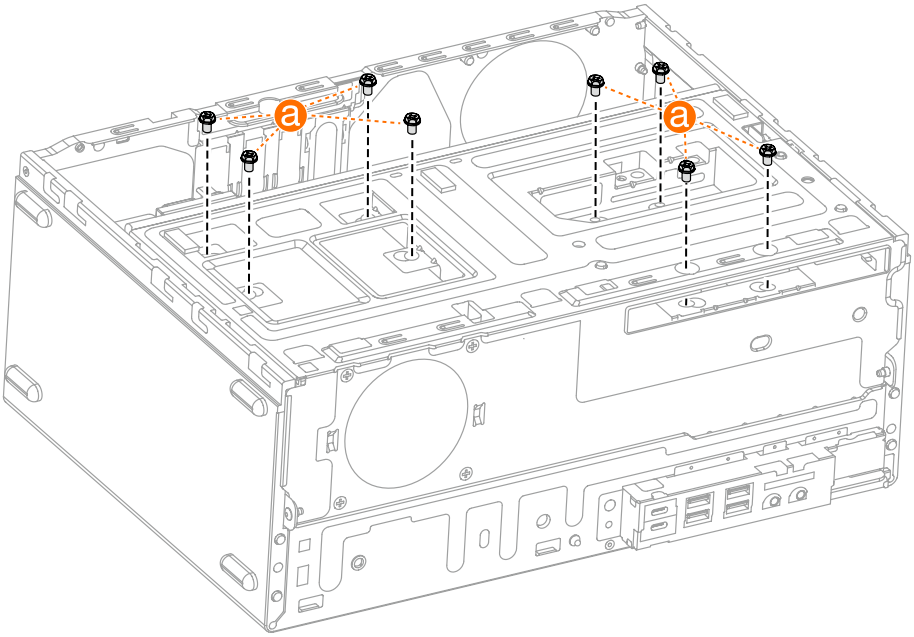

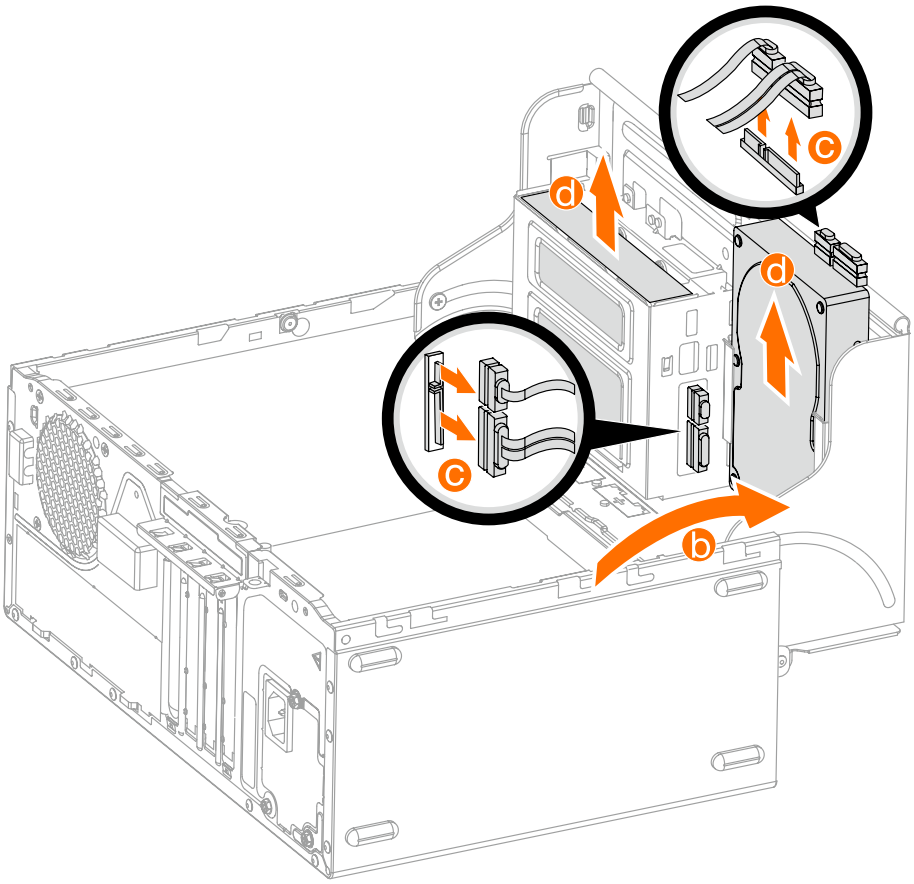

6 Remplacement d'un adaptateur PCI Express

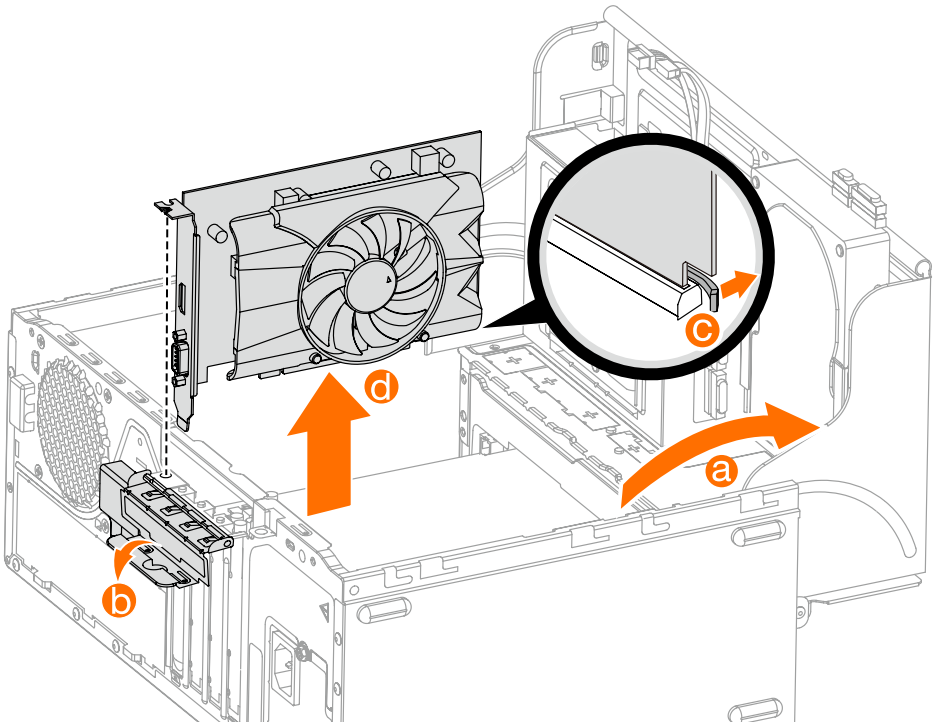

7 Remplacement d'un module de mémoire

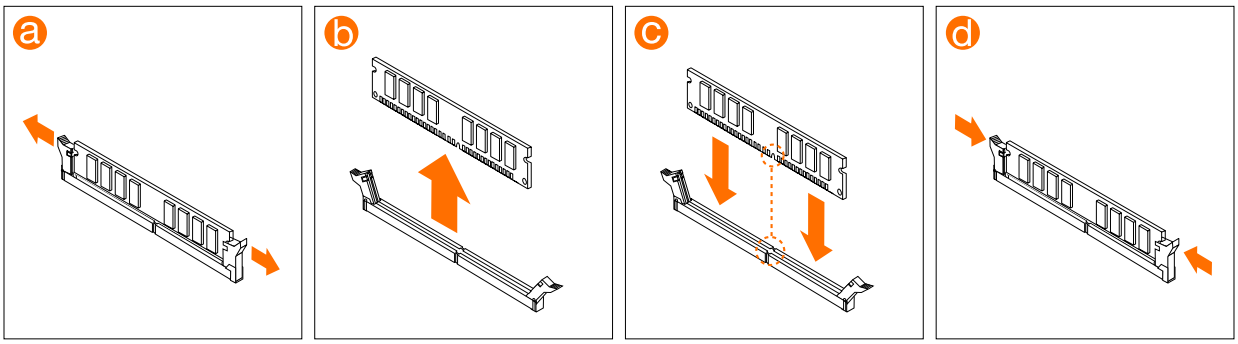
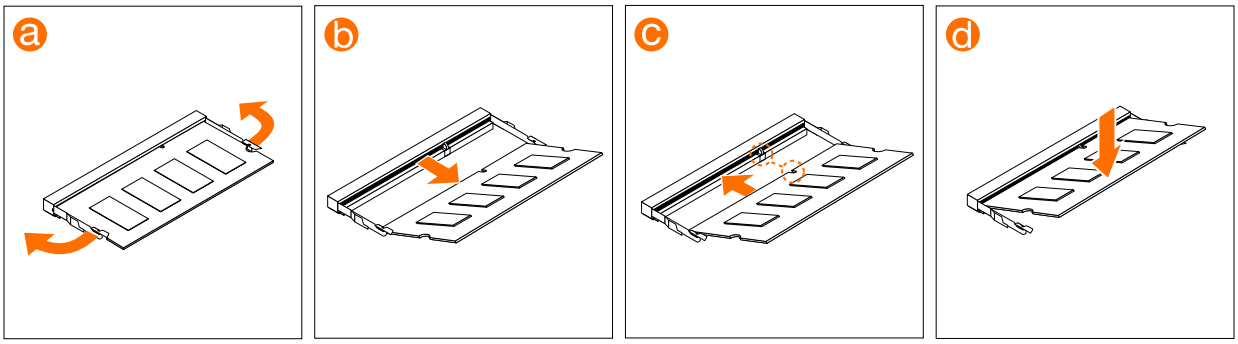
ou